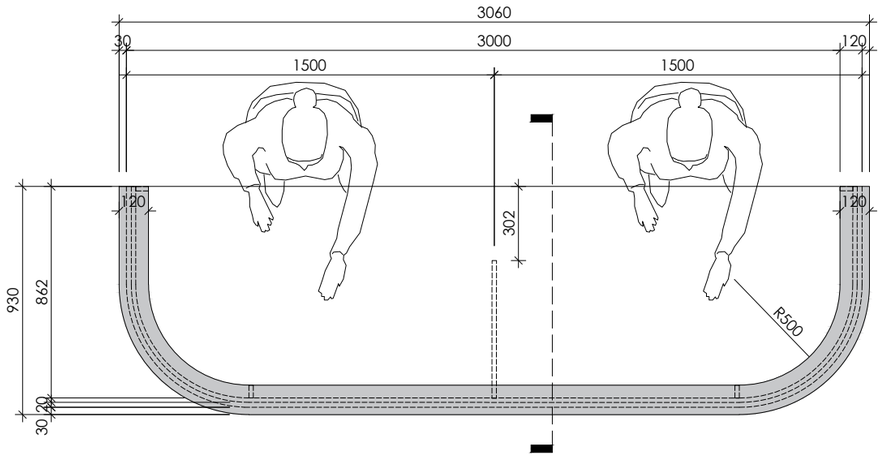

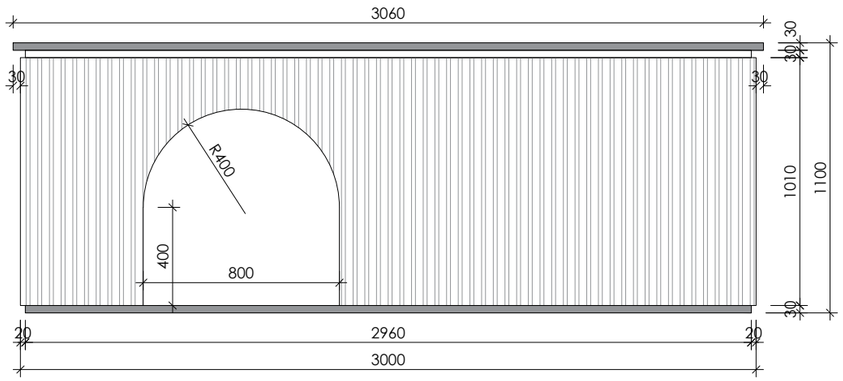

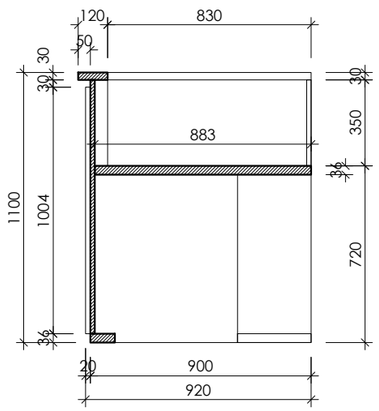

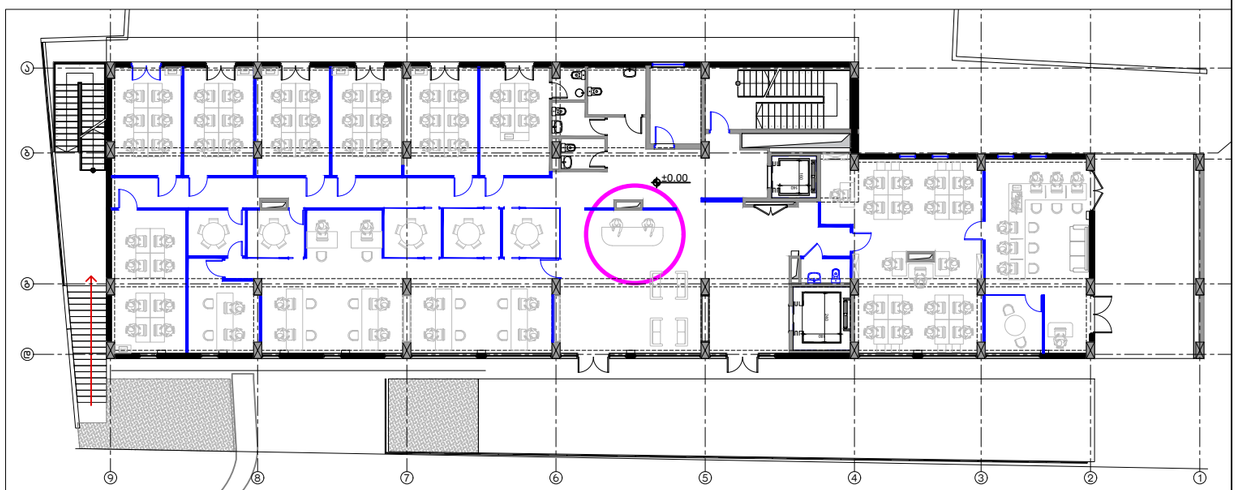

შენიშვნები							
არ. მთ. არქ.	ლ. ძაგნიძე		სტადია	პროექტი	ნახაზის დასახელება: ავეჯის დეტალიზაცია		დამკვეთი: სს "სადაზღვევო კომპანია ალდაგი" 404476189 სოფელ ოფრეთის ტერიტორია ქეთევან ახვლედიანი
არქ.	ა. ბაბაკიშვილი				მასშტაბი	1:25	
			თარიღი	აგვისტო 2024	ფორმატი	A3	პროექტის სახელწოდება: შიდა სივრცეების გადაგეგმარება / ინტერიერის დიზაინის პროექტი
					ნახაზის კოდი	FR01	პროექტის მისამართი: ქ. თბილისი, ანა პოლიტკოვსკაიას ქუჩა №16

საპროექტო ორგანიზაცია

შპს. "A3" 401978721
ზუგდიდის ქ. №3
თბილისი, საქართველო